Robinia Leikkikatos Kaukoputkella
Tuotekoodi: VRB 1202

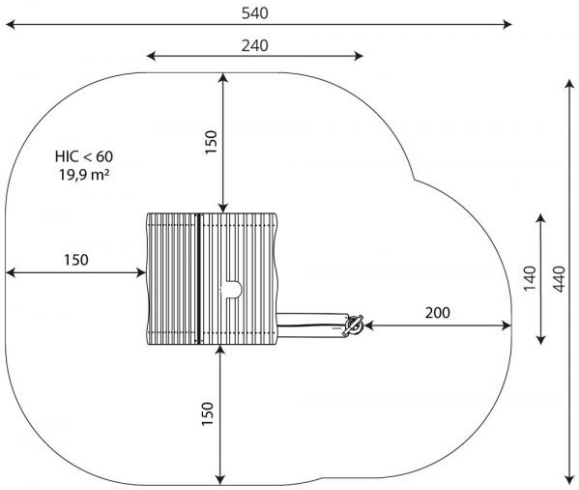

TEKNISET TIEDOT

Mitat	2.4 × 1.4 × 1.88 m (metri)
Turva-alue	19,90 m2
Putoamiskorkeus	alle 0,60 m
Ikäryhmä	+1
Ikkuna	HPL-levy
Kaukoputki	Ruostumaton teräs
Runko	Robinia
Vaadittava turva-alusta	Vähintään hyvin hoidettu pintamaa